建具図（電動両引き扉）

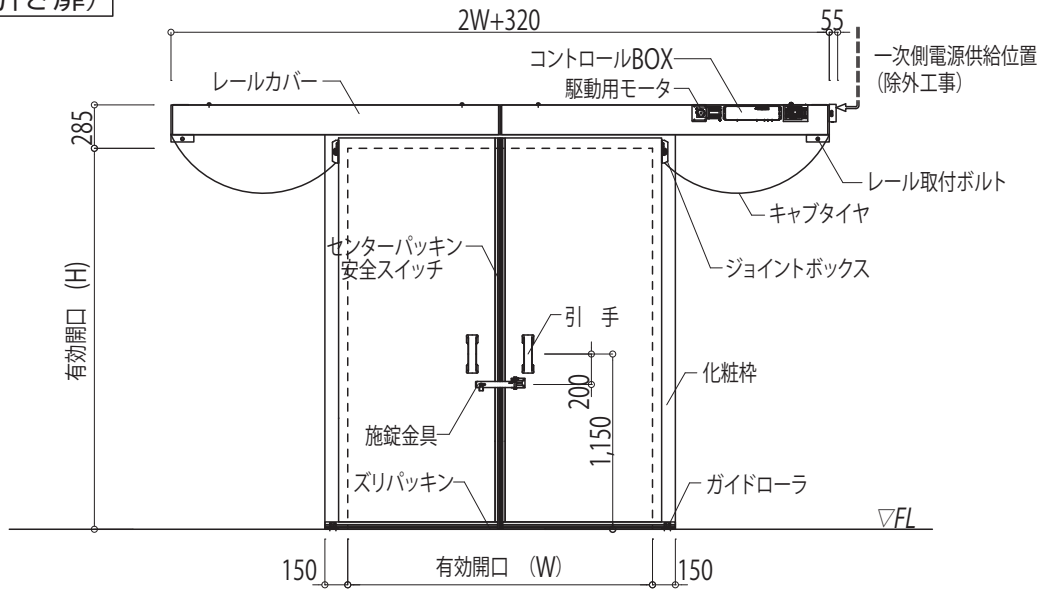

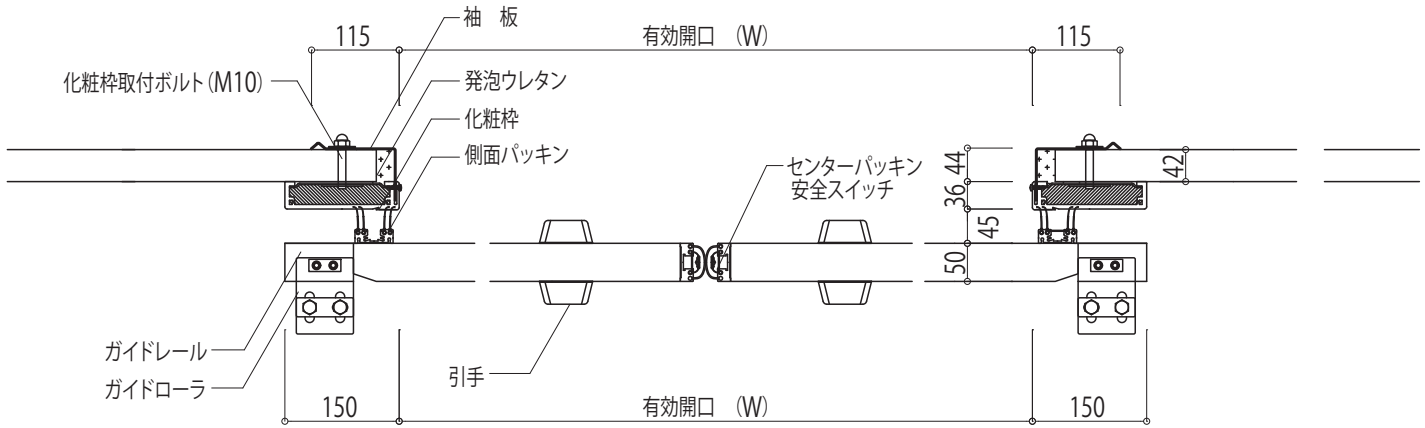

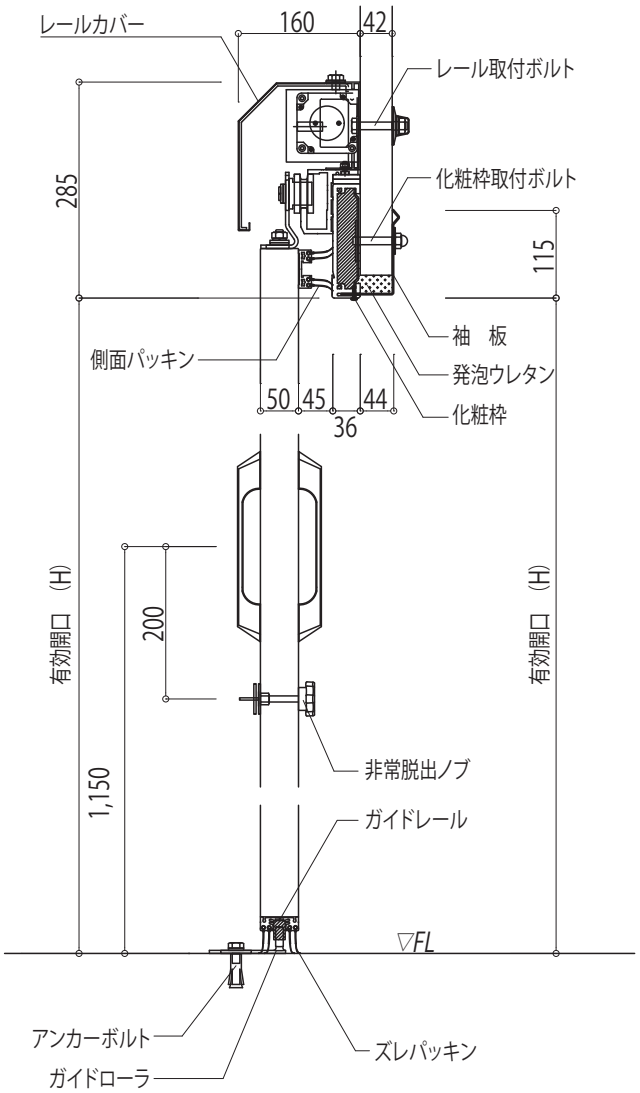

	冷蔵庫用
扉　厚（t）	50mm
表　面　材	ステンレス鋼鈑 SUS304HL　t=0.8
化　粧　枠	耐熱、耐衝撃、合成樹脂　色-ダークブラウン
袖　　板	アルミニウム鋼鈑　アルマイト加工 t=2.0
モ　ー　タ	100V or 200V

冷凍仕様もございます。
弊社担当者まで お問合せください。

		縮尺	整理NO.	受注NO.	図面NO.
		A4-1/10			CS-30

図面名称
建具図（電動両引き扉）

日軽パネルシステム株式会社