アルミR巾木 バリエーション

アルミ製R巾木

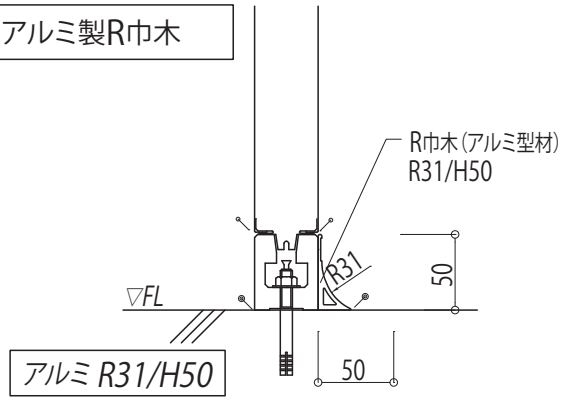

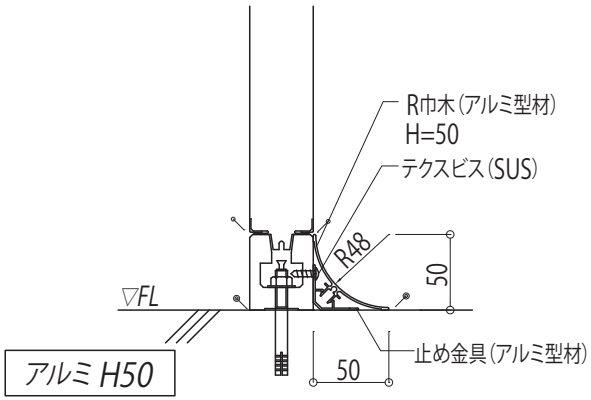

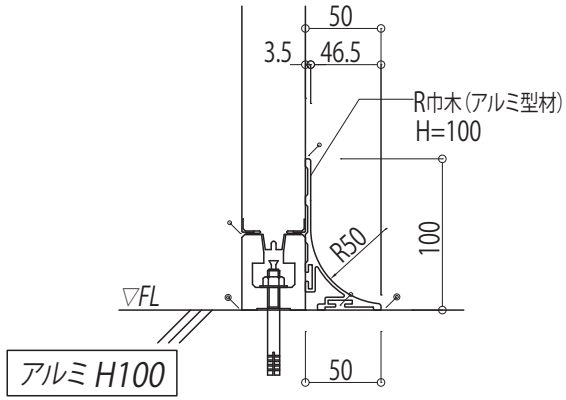

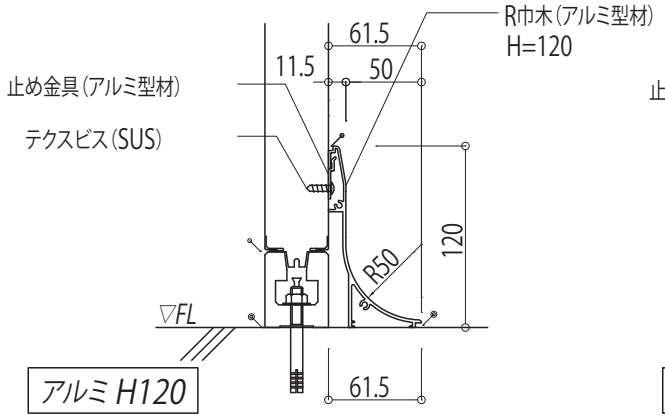

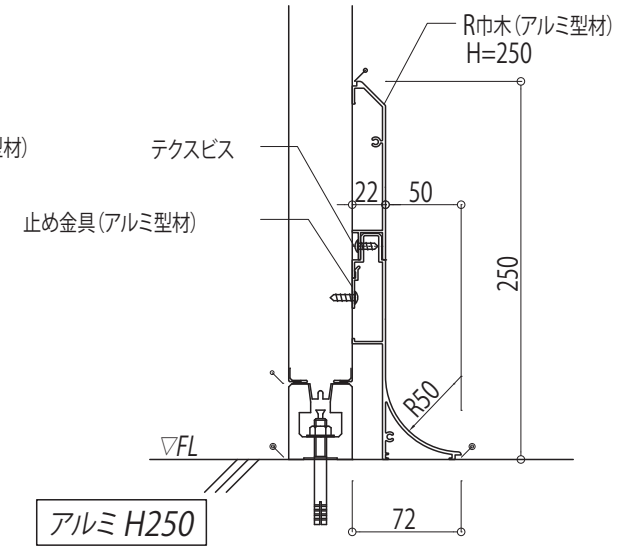

樹脂製R巾木

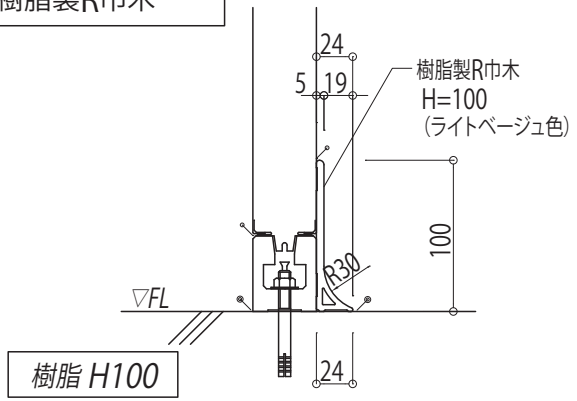

凡例
- ･･･コーキング（パネル色）施工箇所
- ･･･コーキング（ライトグレー）施工箇所
- ･･･床取り合いコーキングは、打ち合わせの上決定とします。

		縮尺	整理NO.	受注NO.	図面NO.
		A4-1/5			CS-48
図面名称					
アルミR巾木 バリエーション					日軽パネルシステム株式会社