建具図（VQ観音扉05型）

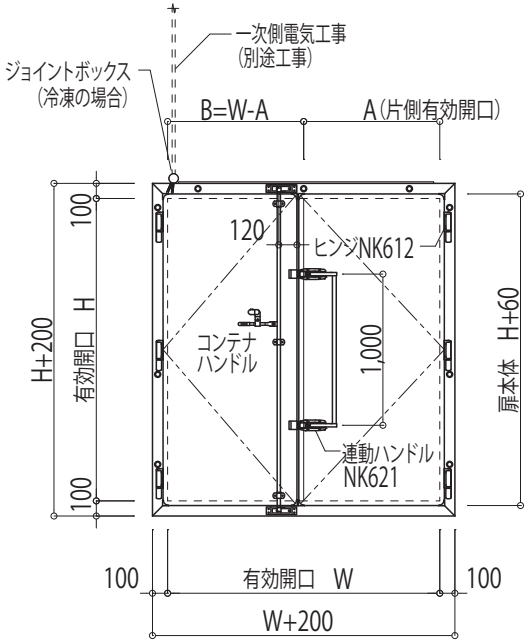

立ち上がり

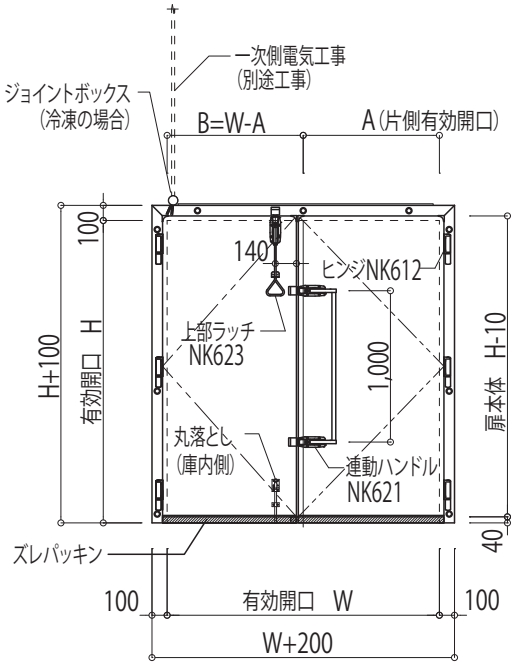

ズレ

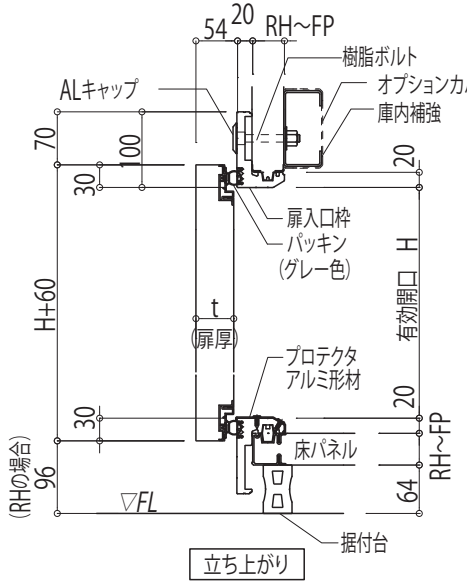

立ち上がり

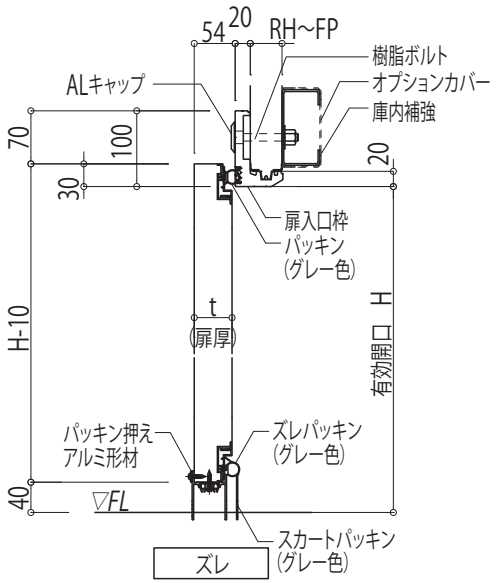

ズレ

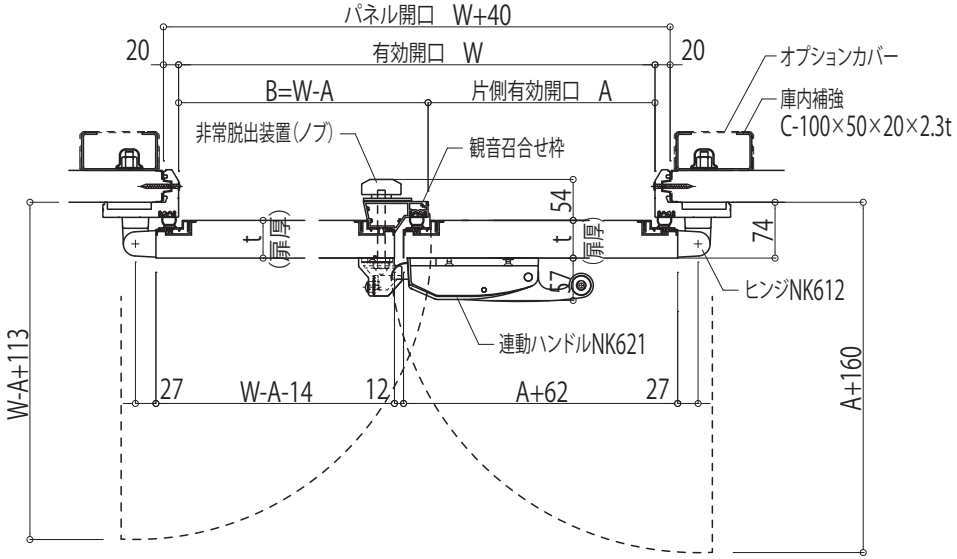

		RH型冷蔵庫	FR型冷凍庫	FS型冷凍庫	FP型冷凍庫
扉 厚（t）		50mm	75mm	100mm	125mm
使用温度		268K (-5℃)まで	253K (-20℃)まで	238K (-35℃)まで	228K (-45℃)まで
芯 材		硬質ポリウレタンフォーム			
表 面 材		カラー鋼板、カラーアルミ、ステンレス、塩ビ鋼板			
入 口 枠		高強度発泡樹脂枠			
扉下部	立上り	立ち上がりタイプ=20mm			
	ズ レ	ズレタイプ=0mm			
最大製作範囲（mm）		W2,400×H2,900mm（立ち上がりタイプ） W2,400×H3,000mm（ズレタイプ）			W2,200×H2,200
ヒーターワット数（W/m）	立上り	（オプション）入口枠/召合せ:6	入口枠/召合せ:10	入口枠/召合せ:10	入口枠/召合せ:12
	ズ レ	（オプション）入口枠/召合せ:6	入口枠/召合せ:10	入口枠/召合せ:10	入口枠/召合せ:12
		（オプション）扉下部:10	扉下部:12	扉下部:12	扉下部:14
備 考		●全て非常脱出装置付です。 ●標準ズレ扉下部ズレパッキンは長めにできています。 下部（H）は40mmにてドアをセットしてください。 ●FR型以上は凍結防止ヒーター付です。 ●カラーアルミと他の表面材の組合せは製作できません。 ●高さ（H）が1,800mm以上は3点ヒンジ、2,000mmを超えると4点ヒンジとなります。			

		縮尺	整理NO.	受注NO.	図面NO.
		A4-1/10			CS-22

図面名称

建具図（VQ観音扉05型）

日軽パネルシステム株式会社